TALANQUERA CRUZADA

REF: MU.TAL.CRU

Travesía Puente Viejo, 9
28500 Arganda del Rey · Madrid (Spain)
Tel.: (+34) 91 875 80 60
info@forjasestilo.es

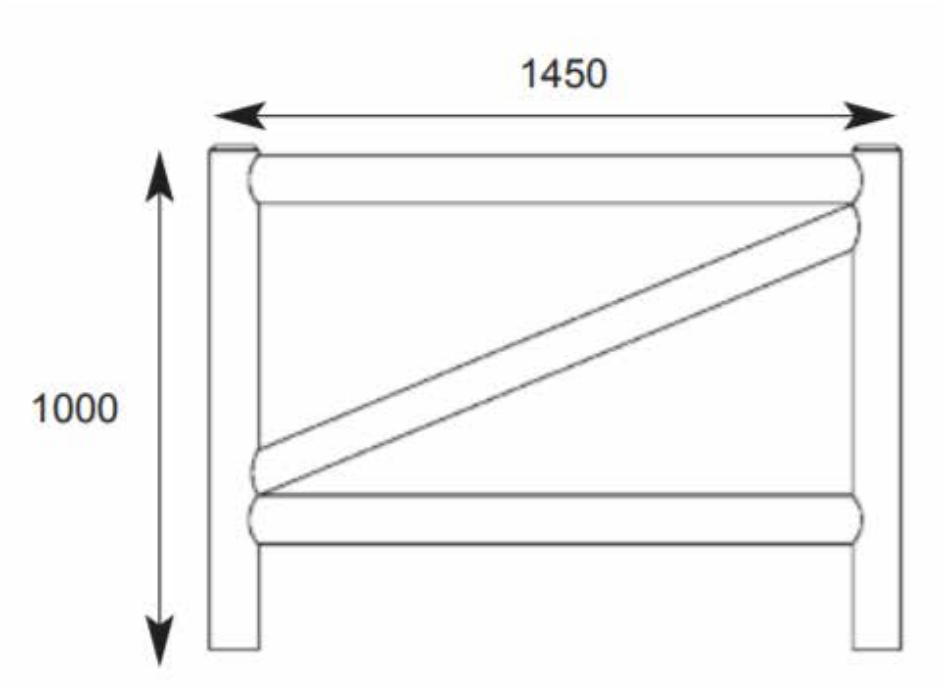
1450
1000

DIMENSIONES / MEASUREMENTS / DIMENSIONS

1.450 x 1250 mm

Altura útil / Useful height: 1000 mm

MATERIALES / MATERIALS

Madera de pino tratada en autoclave.

Pine wood, treaty autoclaved.

Travesía Puente Viejo, 9
28500 Arganda del Rey · Madrid (Spain)
Tel.: (+34) 91 875 80 60
info@forjasestilo.es

www.forjasestilo.es